REVİZYON NO (ISSUE)	00	TARİH (DATE)	İMZA (SIGN)
ÇİZEN (DRAWN)		29/02/2008	
KONTROL EDEN (CHECKED)		29/02/2008	
ONAYLAYAN (APPROVED)		29/02/2008	

2008/000

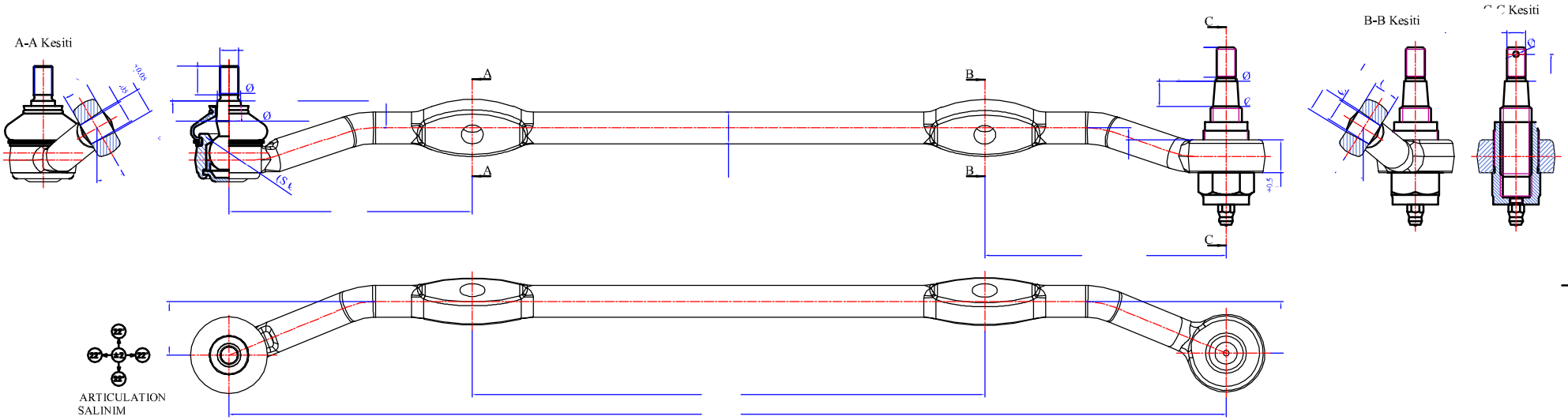

KRİTİK ÖLCÜ CRITIC DIMENSION	MAJÖR ÖLCÜ MAJOR DIMENSION	MİNÖR ÖLCÜ MINOR DIMENSION

POZİSYON POSITION · PARALLELLIK PARALLELISM · DIKLIK PERPENDICULARITY · SIMETRI SYMMETRY · DOĞRUSALLIK STRAIGHTNESS · GENEL SALGI TOTAL RUNOUT · SILINDIRIKLIK CYLINDRICITY · EŞEKSENLILIK CONCENTRICITY · EĞIKLIK ANGULARITY · YÜZEY BIÇIMI PROFILE OF A SURFACE · DÜZLEMSELLIK FLATNESS · DAIRESELLIK CIRCULARITY · SALGI CIRCULAR RUNOUT · ÇIZGI BIÇIMI PROFILE OF A LINE

3 GÖRÜNÜŞ BIÇIMI (3RD ANGLE PROJ. DIMENSIONS IN MILLIMETERS)		PARÇA NUMARASI (PART CODE)	----------
MALZEME (MATERIAL)		RESİM NUMARASI (DRAWING NUMBER)	----------
REFERANS NUMARASI (REFERENCE NUMBER)		PARÇA ADI (TITLE)	ROT KOLU

YARIÇAP (RADIUS)	R0.8
AĞIRLIK (WEIGHT)	KG
TOLERANS (TOLERANCE)	7168m

Suspension Chasis Parts Project

2008-04-06