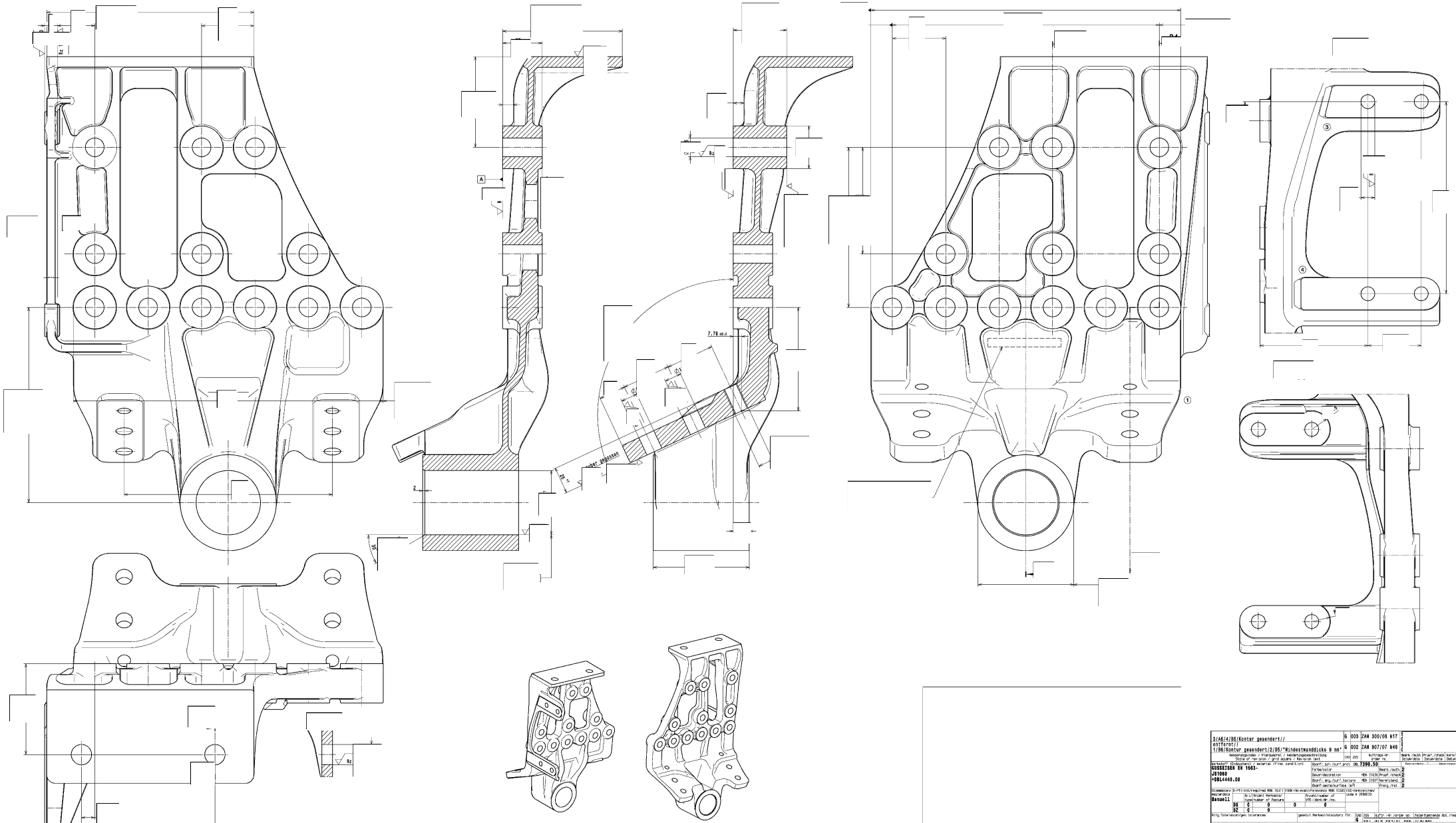

3/A6/4/96/Kontur geaendert// entfernt// 1/98/Kontur geaendert/2/05/*Mindestwanddicke 9 mm*	G 003	ZAN 300/08 N17	
	G 002	ZAN 907/07 N46	

Aenderungsindex / Aenderungsbezeichnung / Revision / grund square / Revision

Werkstoff/Endzustand / material/ ffinal condition	Quarf.sch./surf.prot.	DIL 7390.50	
GUSSEISEN EN 1563- JS1060 +DDL4440.00	Farbe/color	Beart./auth.	2
	Gravur/decoration	MEN 31030	Pruef./check 2
	Quarf.eng./surf.texture	MEN 31037	Herst/stand. 2
	Quarf.vorbehandlung (art)		Freig./rel. 2

Schmiedeteile/ Bearbeitete Manuell	D-Pfl.nach/required MBA 1041/	Bis/Weight Werkzeug/ Type/number of feature	FIBOR-Relevanz/relevance MBA 1038	Modell/number of VVS-Bent-Nr./no.	DIN/ISO-Kennzeichen/ code A 0906010
	DS	C	0	0	0
	DZ	C	0		

Allg.Toleranzen/gen.tolerances | gemeltl.Merkmal/statutory fir: | ISO 2768 | Ausfr.-Nr./order no. | Fachgruppenmodp. NDA /resp. dep.
G | [illegible]

Referenz-Nr./reference no.	Massen/mass (kg)	Benennung/title
	19.9	FEDERBOCK VA HI LI
Massstab/scale 1:1	Zeichnungs-Nr./ Drawing number	FEDERBOCK VA HI LI
	CATIA V5R18	SPRING BRACKET FA RR LH
Erzeugnis/toleranzing		
BMW 7167		

Werkstoffblatt

Schutzvermerk ISO 16016 beachten / Refer to protection notice DIN 16 16016

Format/size | Blatt/sheet | Sect-Nr./basic number

R A0 — 322 14 03

Ohne Aenderung ohne Zustimmung der Hybrid Engineering Consultants / Any alterations are subject to the approval of the design department.

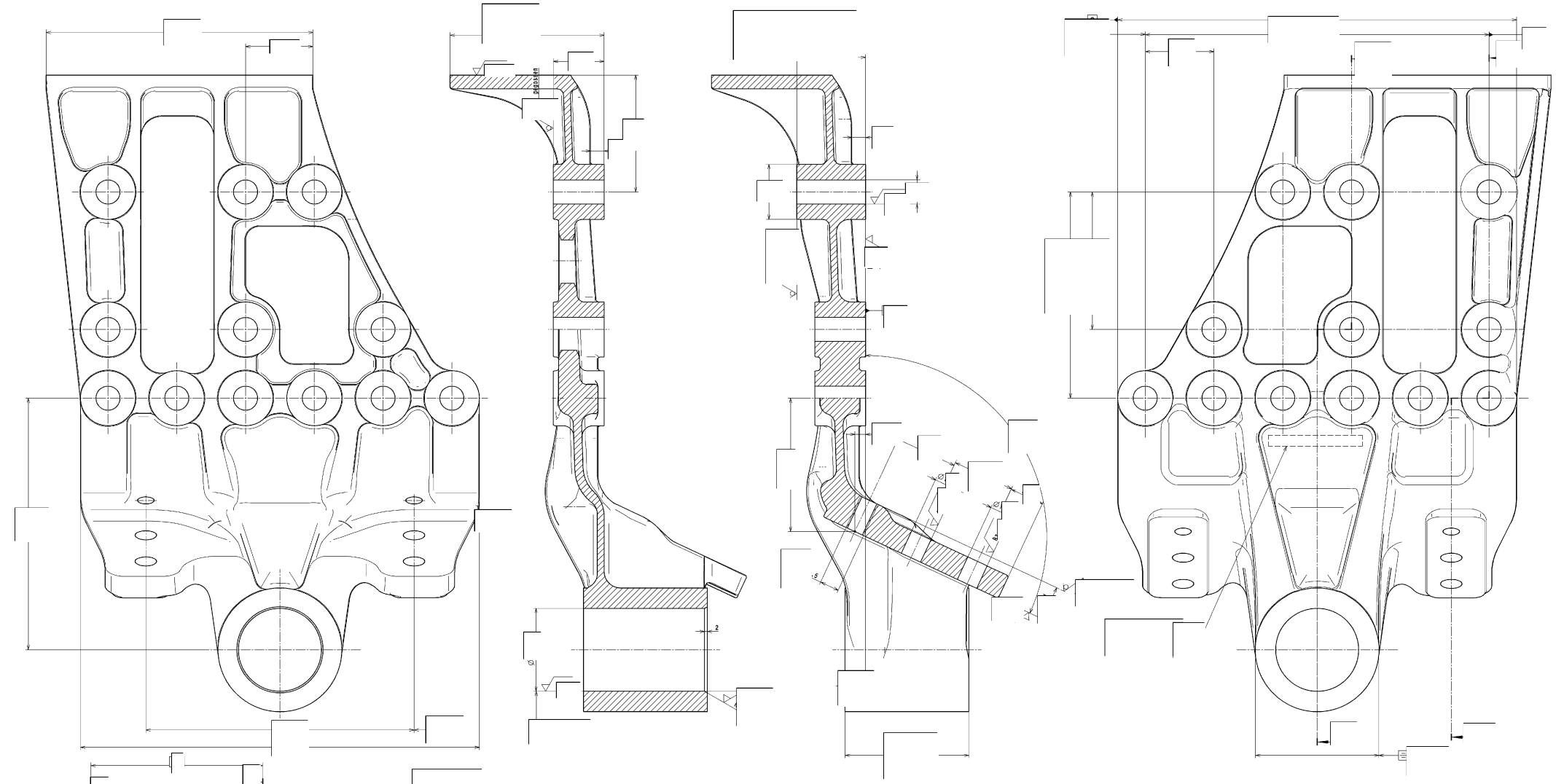

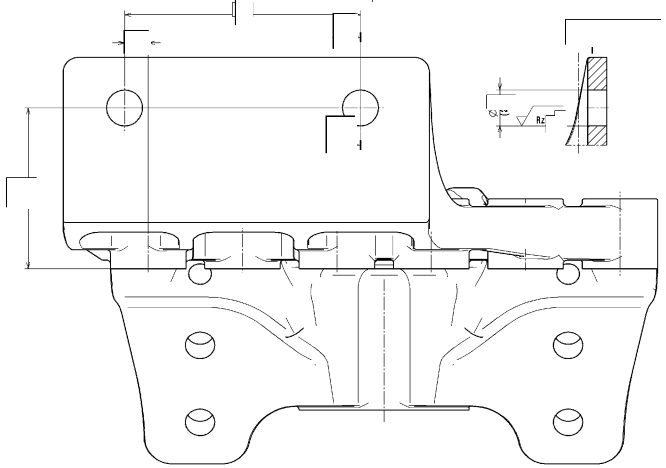

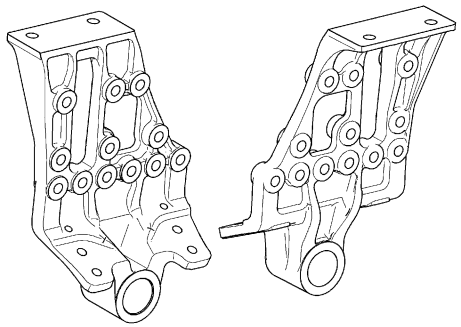

entfernt//
1

1	9 mm²	G	002	ZAN 907/07 N46	

Änderungsindex / Planquadrat / Änderungsbeschreibung
State of revision / grid square / Revision text — CAQ — ZZG — Auftrags-Nr. order no.

Werkstoff (Endzustand) / material (final condition): **GUSSEISEN EN 1563-JS1060 +QBL4440.00**

Oberf. bch./surf prot. OBL

Farbe/color		
Dekor/decoration	MBN 31030	
Oberf. eng./surf. texture	MBN 31091	
Oberflaeche/surface ie²)		

	Datum/date	Name/name
Bearb./auth.	200	
Pruef./check	200	
Normstand.	200	
Freig./rel.	200	

Stammdaten/ Master data: D-PT1 Inhalt/required MBN 10017 — FDOK-Relevanz/relevance MBN 13265 — ESD-Kennzeichen/ESD-K 0598830

Hauptbeide Manuell	Grz/Kzgen/ type	Kerkmaße/ number of features	Kzgn/number of features	Kzgn/number of TPU-Ident-Nr./no.
	DS	0	0	0
	DZ	0		

Allg. Toleranzen/gen. tolerances — gesetzl. Merkmal/statutory ftr. — CAD ZZG: G 001 — Auftr.-Nr./order no.: ZFN 904/07 N52 — federführende Abt./resp. dep.: TPE/EXF

Referenz-Nr./reference no. — Massen/mass (kg) — Benennung/title: 18,3 — **FEDERBOCK VA HI RE**

Massstab/scale: 1:1 — System/system: CATIA V5R16 — **SPRING BRACKET FA RR RH**

Bemerkung/tolerancing: DIN 7167

Schutzvermerk DIN 34 beachten! / Refer to protection notice DIN ISO 16016 — Format/size: A0 — Blatt/sheet — Sach-Nr./basic number: 322 15 03

Keine Aenderung ohne Zustimmung der Fahrwerkentwicklung / Any alterations are subject to the agreement of the design department.