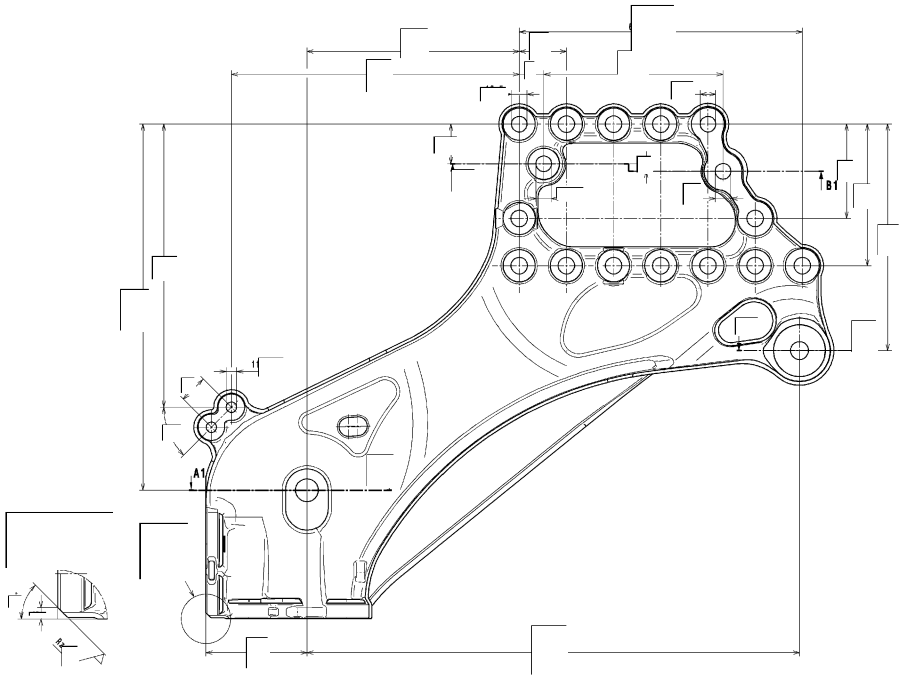

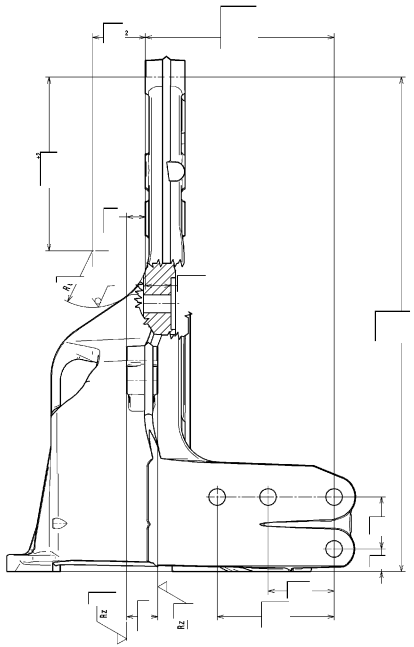

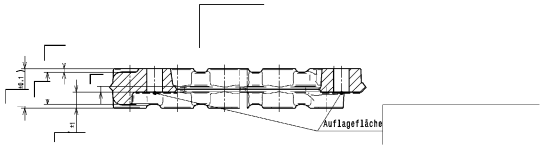

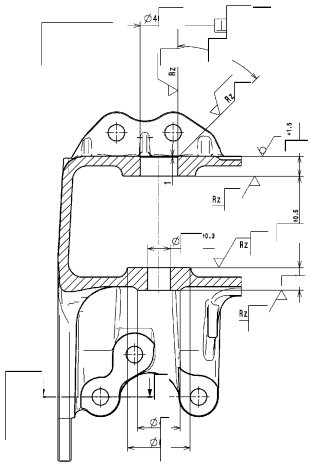

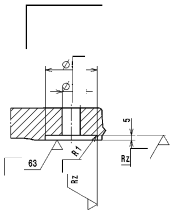

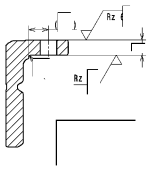

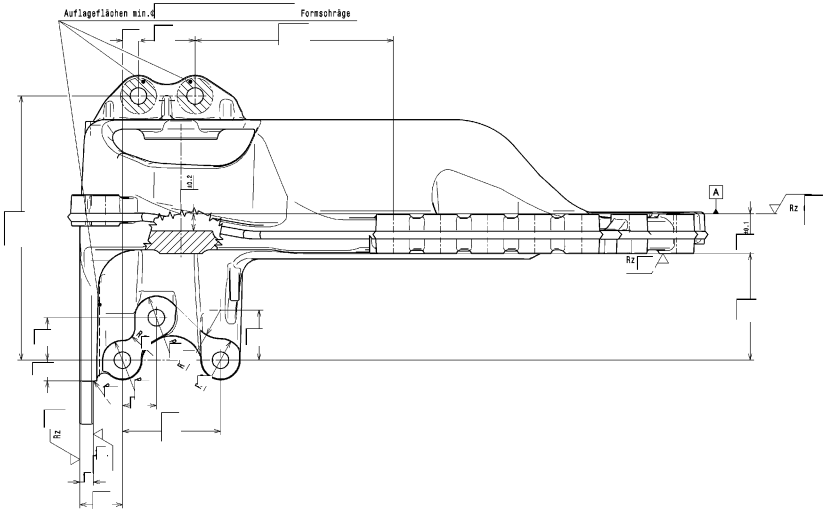

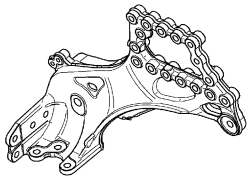

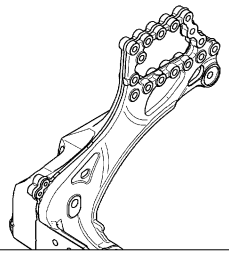

	type	number of feature		VPU-Ident-Nr./No.	
Smaragd	DS 0	0	0	0	
	DZ 0	0			

Allg. Toleranzen/Gen. tolerances: ISO 2768-m;DIN 10177-*	gesetzl. Nominal/statutory ftr.: MRN 93015	CAD 2D: G 004	Auftr.-Nr./order no.: 2**********	Federführende Abt./resp. dep.: TP/ESS
Referenz-Nr./reference no.: A 322 25 01	Masse/mass (kg): 33,611	Benennung/title: FEDERBOCK VA VO LI		
Massstab/scale: 1:2, 1:1	System/system: CATIA V5R16	SPRING BRACKET PA FRT LH		
Oberflächenprüfung/surface inspection: DIN 7167				

1
Pos.

© Daimler AG
Schutzvermerk DIN ISO 16016 beachtet / Refer to protection notice DIN ISO 16016

Format/size: A0 | Blatt/sheet | Sach-Nr./basic number: A 322 17 01

eine Änderung ohne Zustimmung der Federführenden Konstruktion. / Any alterations are subject to the consent of the design department.