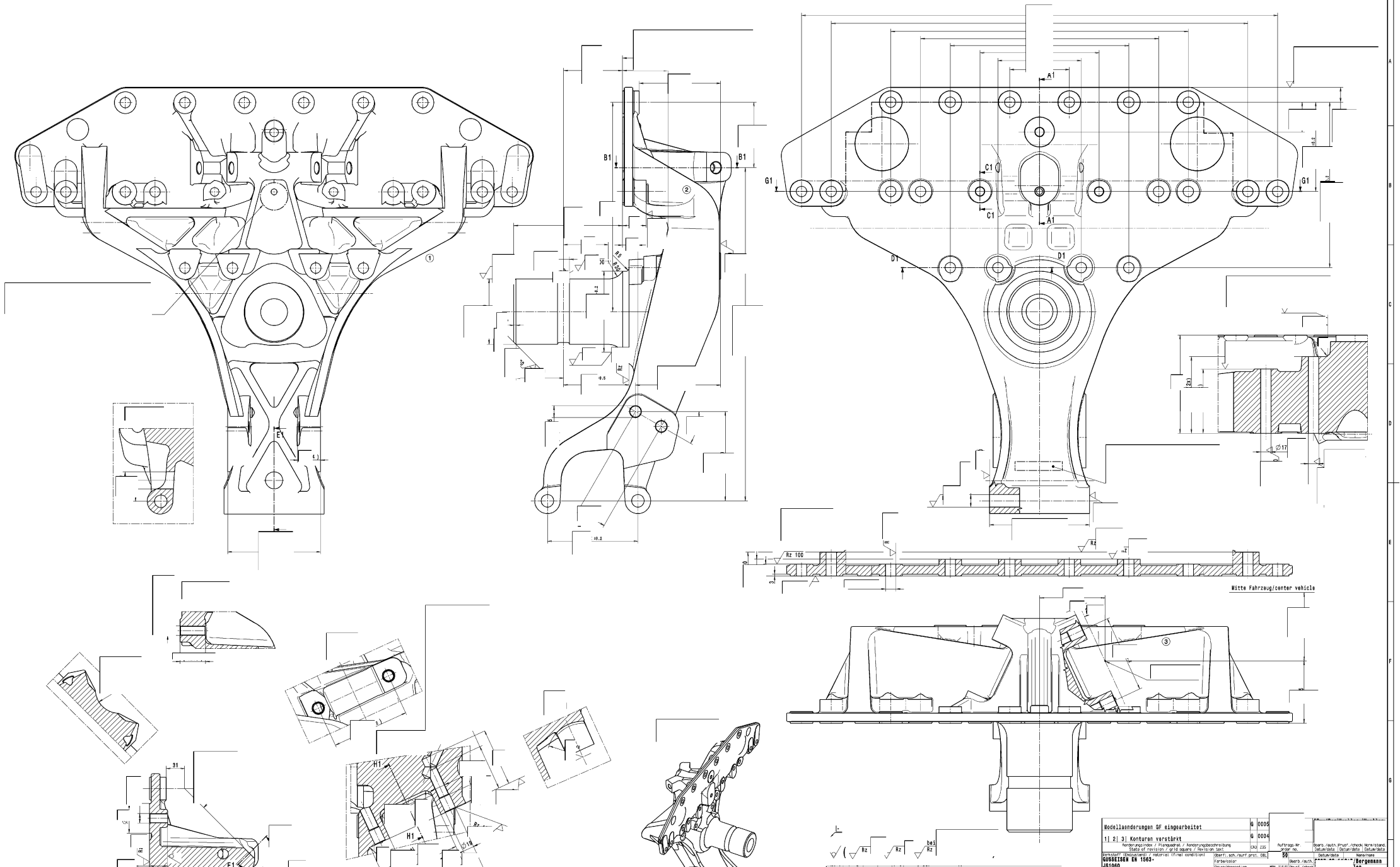
Mitte Fahrzeug/center vehicle
Rz 100
Modellaenderungen GF eingearbeitet
G 0005
1| 2| 3| Konturen verstärkt
G 0004
Änderungsindex / Planguartal / Aenderungsbeschreibung
State of revision / grid square / Revision text
Werkstoff (Endzustand) / material (final condition)
GUSSEISEN EN 1563-
JS1060
-DIL4440.00
Oberfl. bzh./surf prot. OBL
Farbe/color
Dekor/decoration
Oberfl. eng./surf. texture
Oberflaeche/surface ie²
Auftrags-Nr
order no.
50
Datum/date
Name/name
Bearb./auth.
Bergemann
Pruef./check
ler
Norm/stand.
ler
maz
Stamddatum/
Aenderdatum
Manuell
Kzgl/Kzgnl Kombaz/
type number of feature
Kzgl/number of
ISO-Ident-Nr./no.
FDOK-Relevanz/relevance MBN 1321
ESD-Kennzeichen/
CDS-# 0398836
DB 0 0 0 0
DZ 0 0
Allg. Toleranzen/gen. tolerances
ISO 2768 - m
gesetzl. Merkmal/statutory ftr.
CAD ZZS
Auftr.-Nr./order no.
G 0003
Referenz-Nr./reference no.
Masse/mass (kg)
127.1
Benennung/title
MITTELLAGERBOCK
Middle bracket
Massstab/scale
1:2, 1:5
System/system
CAT
Toleranzen/tolerancing
DIN 7167
Format/size
A0
Blatt/sheet
1
Sach-Nr./basic number
A 3253809
Keine Aenderung ohne Zustimmung der Fachfahrzeuge Konstruktion. / Any alterations are subject to the approval of the design department.